КУРСОВАЯ РАБОТА ПО ТММ

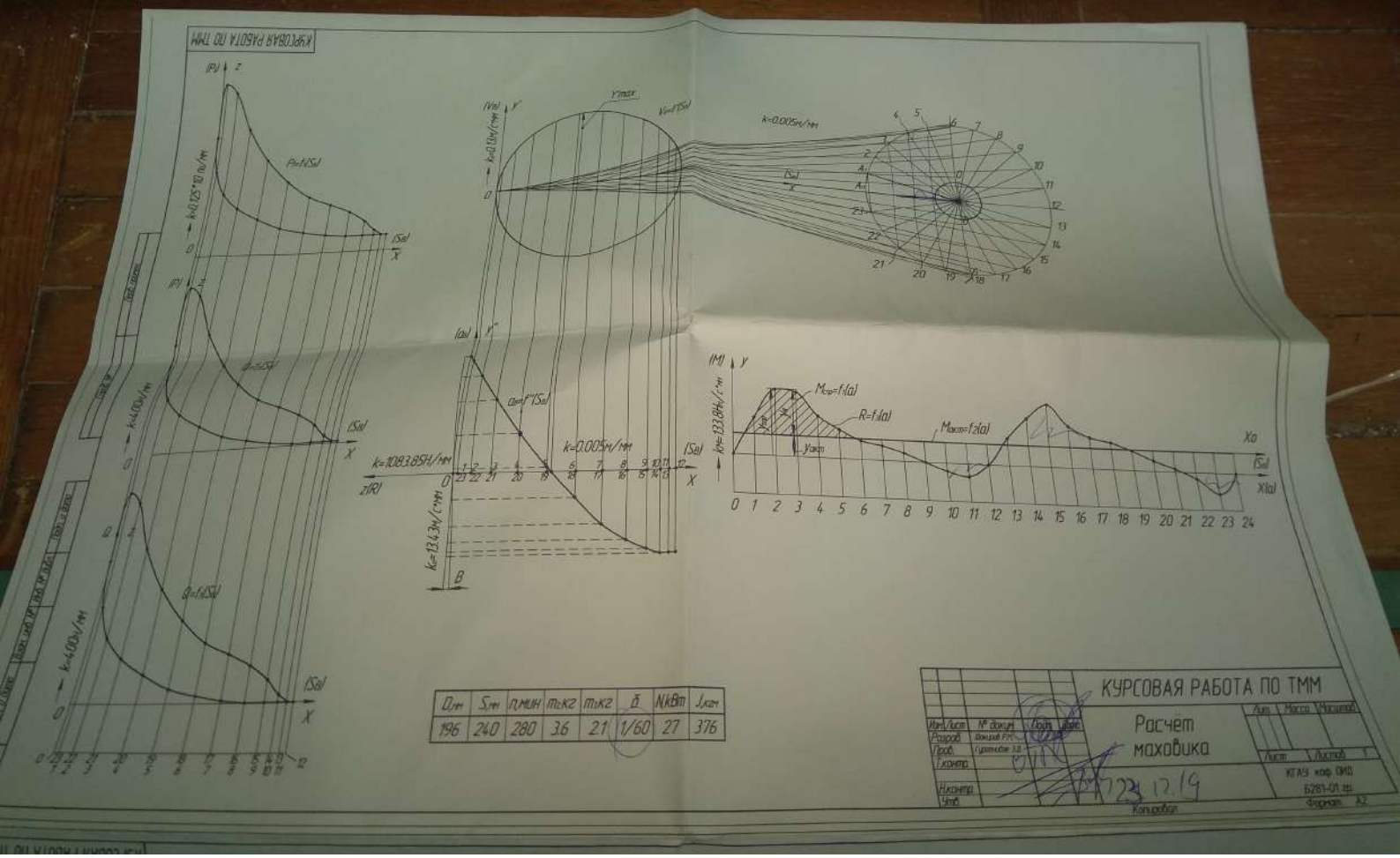

$D_{мм}$	$S_{мм}$	$n_{мин}$	$m_{ск2}$	$m_{вк2}$	δ	$N_{кВт}$	$J_{кгм}$
196	240	280	36	21	1/60	27	376

Изм.	Лист	№ докум.	Подп.	Дата	КУРСОВАЯ ПО ТММ		
Разраб.		Бакшай Р.М.			Расчет маховика	Лит.	Масса	Масштаб
Пров.		Гуменюк Ю.В.				Лист 1	Листов 1
Т.контр.						КГАУ каф. ОМД	
Н.контр.						Б281-01 зш	
Утв.						Формат А2	

Копировал

КУРСОВАЯ РАБОТА ПО ТММ

u_{12}	m,мм	z_1	z_2	α°	d,мм	h_a,мм	h_f,мм	ε	n
2,07	5	16	33	20	15,71	4	5	1,32	2,7

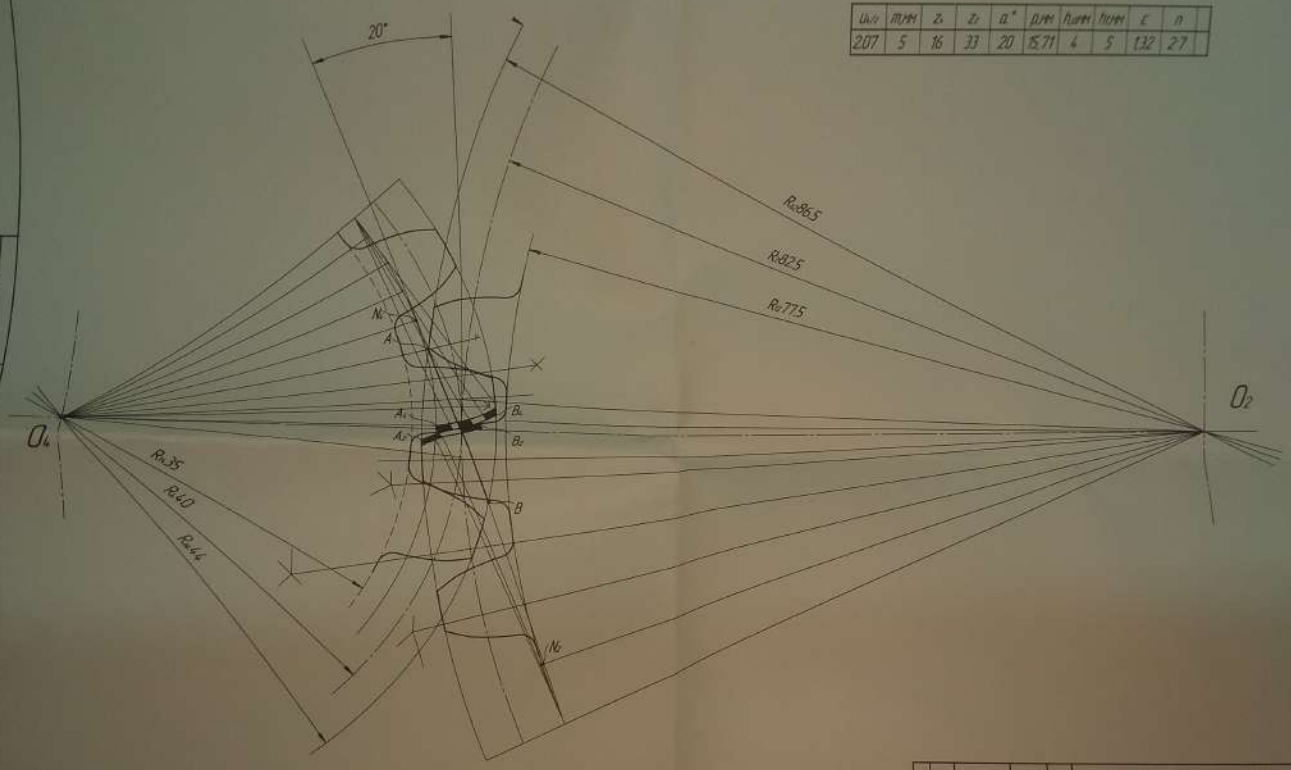

Изм.	Лист	№ докум.	Подп.	Дата
Разраб.		Шишкин Р.М.		
Пров.		Дементьев А.Д.		
Т.контр.				
Н.контр.				
Утв.				

Передача зубчатая

Лит.	Масса	Масштаб
У		5:1

Лист | Листов 1

КГАУ каф. ОМД
БЗ81-01 зо

11.12.19

Копировал | Формат А2

КУРСОВАЯ РАБОТА ПО ТММ

6

$k_v = 0.5 м/с^2 мм$

$k_v = 50 Н/мм$

Рычаг Жуковского

$k_v = 0.005 м/мм$

Изм.	Лист	№ докум.	Подп.	Дата	КУРСОВАЯ РАБОТА ПО ТММ	
Разраб.		Важнов Р.Н.			Шарнирно-рычажный механизм	Лит. / Масса / Масштаб 1:1
Пров.		Гуменюк З.В.				Лист / Листов
Т.контр.						КГАУ каф. ОМД Б281-01 зр.
Н.контр.						
Утв.						

24.10.19

Копировал

Формат А2

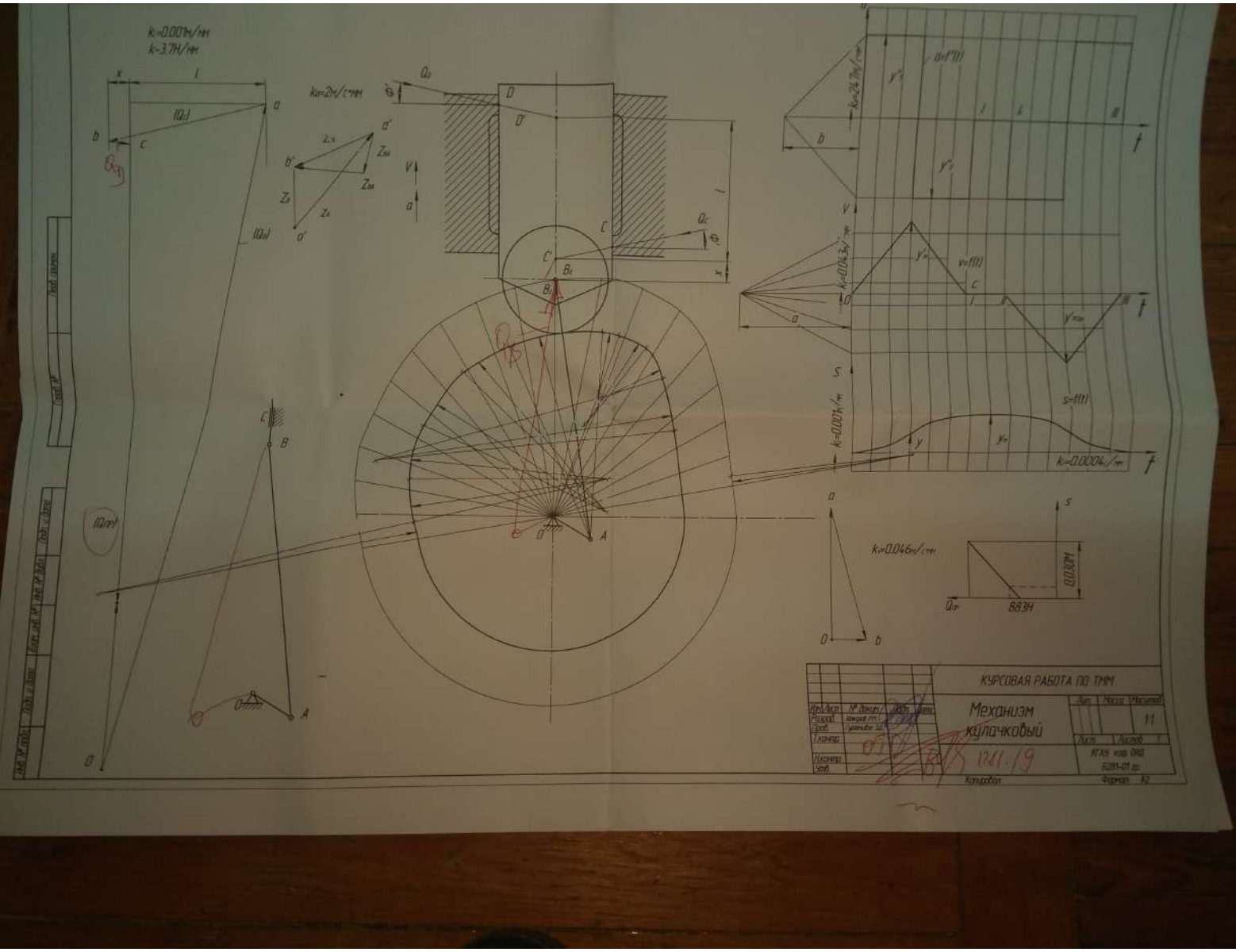
k=0.001м/мм
k=3.7Н/мм
k=2Н/см·мм
k=24.7м/см
k=0.0043м/мм
k=0.0014м/мм
k=0.0006м/мм
k=0.046м/см
0.030М
88.3Н
КУРСОВАЯ РАБОТА ПО ТММ
Механизм кулачковый
Лит.
Масса
Масштаб
11
Лист
Листов
1
КГАУ каф. ОКД
Б281-01 ер
Копировал
Формат А2

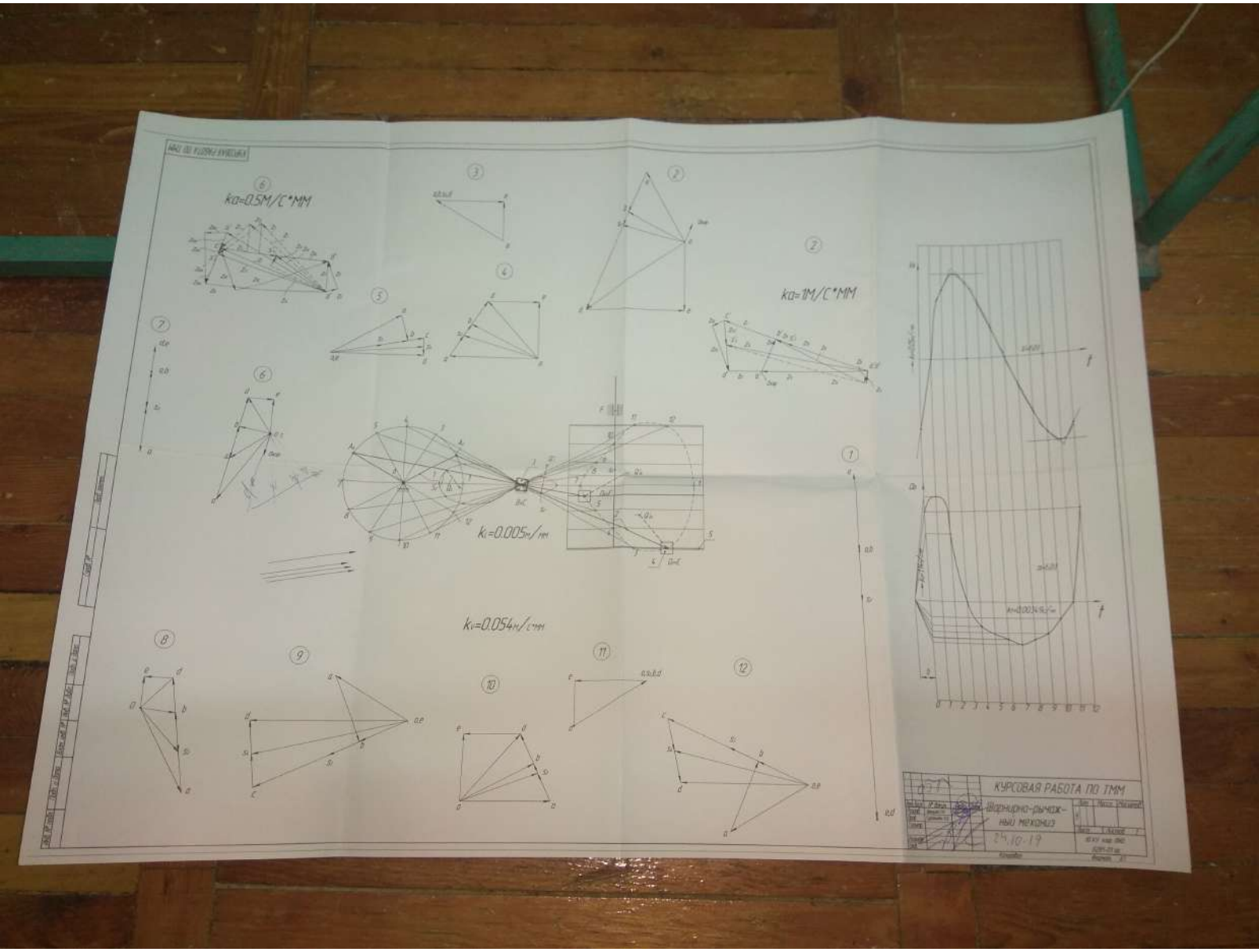
ka=0.5м/с*мм
ka=1м/с*мм
kl=0.005м/мм
kv=0.054м/с*мм
КУРСОВАЯ РАБОТА ПО ТММ
ШАРНИРНО-РЫЧАЖНЫЙ МЕХАНИЗМ
24.10.19

1. ШАРНИРНО-РЫЧАЖНЫЙ МЕХАНИЗМ

1.1 Задание на проектирование

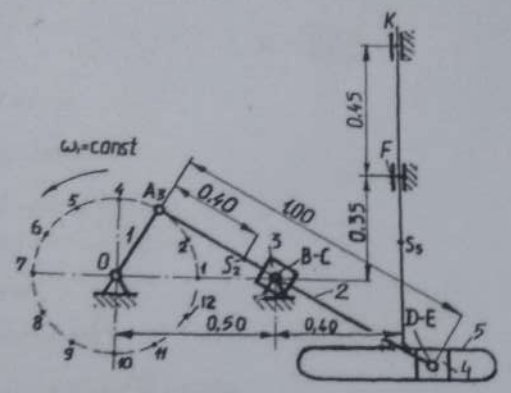

Рисунок 1.1- Схема механизма.

Дано:

m_2 = 40кг; m_3 = 10кг; m_4 - 8кг; m_5 - 50кг;

J_3 = 6,8кг-м^2;

k_L = 0.005м / мм;

$£_n$=2,00;

co_1 = 15 рад/с;

положения механизма: 2, 6.

СОДЕРЖАНИЕ.

стр

ВВЕДЕНИЕ.

1. МЕХАНИЗМ ШАРНИРНО-РЫЧАЖНЫЙ.

1.1. Задание на проектирование

1.2. Синтез механизма

1.3. Кинематический анализ

1.4. Силовой анализ

2. МЕХАНИЗМ КУЛАЧКОВЫЙ.

2.1. Задание на проектирование

2.2. Профилирование кулачка

2.3. Кинематический и силовой анализы

3. ПЕРЕДАЧА ЗУБЧАТАЯ.

3.1. Задание на проектирование

3.2. Расчет параметров

4. РАСЧЕТ МАХОВИКА.

4.1. Задание на проектирование

4.2. Построение положений механизма

4.3. Вычерчивание индикаторной диаграммы

4.4. Построение графиков моментов

4.5. Определение индикаторной мощности

ЗАКЛЮЧЕНИЕ.

ЛИТЕРАТУРА.